型号	P3E-G18B213EJ
料号	10710010A00187

品牌	二次校正
美的（高创）	否

电机规格	
额定功率(W)	1800
额定电压(V)	380
额定转矩(Nm)	11.5
最大转矩(Nm)	28.75
额定电流(Arms)	7.03
最大电流(Arms)	17.01
额定转速(rpm)	1500
最大转速(rpm)	3000
频率(Hz)	125
转动惯量($\times10^{-4}$kg.m^2)	25.72
线电阻(Ω)	1.360±5%
线电感 (mH)	11.7±20%
LQ	6.5±20%
LD	5.2±20%
线反电势(V/1000rpm)	110.11±8%
转矩常数 (Nm/Arms)	1.636
电气时间常数 (ms)	8.597
极对数	5
绝缘等级	Ins F
防护等级	IP 67
重量 (kg)	10.4
单体包装重量 (kg)	11.3
集合包装数量 (Pcs)	N/A
集合包装重量 (kg)	N/A
制动器（保持型）	
制动器额定电压 (V)	DC24
制动器保持扭矩 (Nm)	16
制动器额定功率 (W)	24
制动器额定电阻 (Ω)	24±7%
编码器规格	
类型	磁编
单圈分辨率	17bit
多圈计数容量	16bit

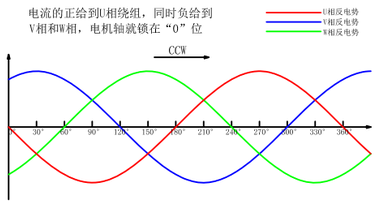

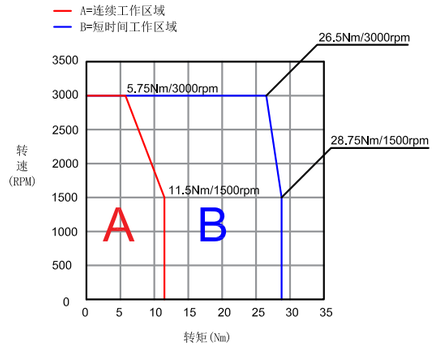

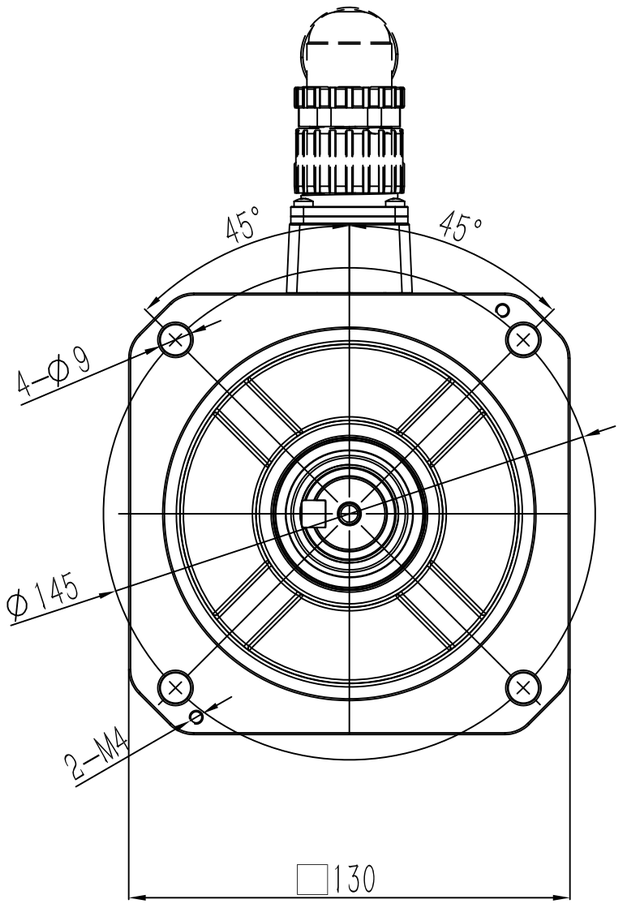

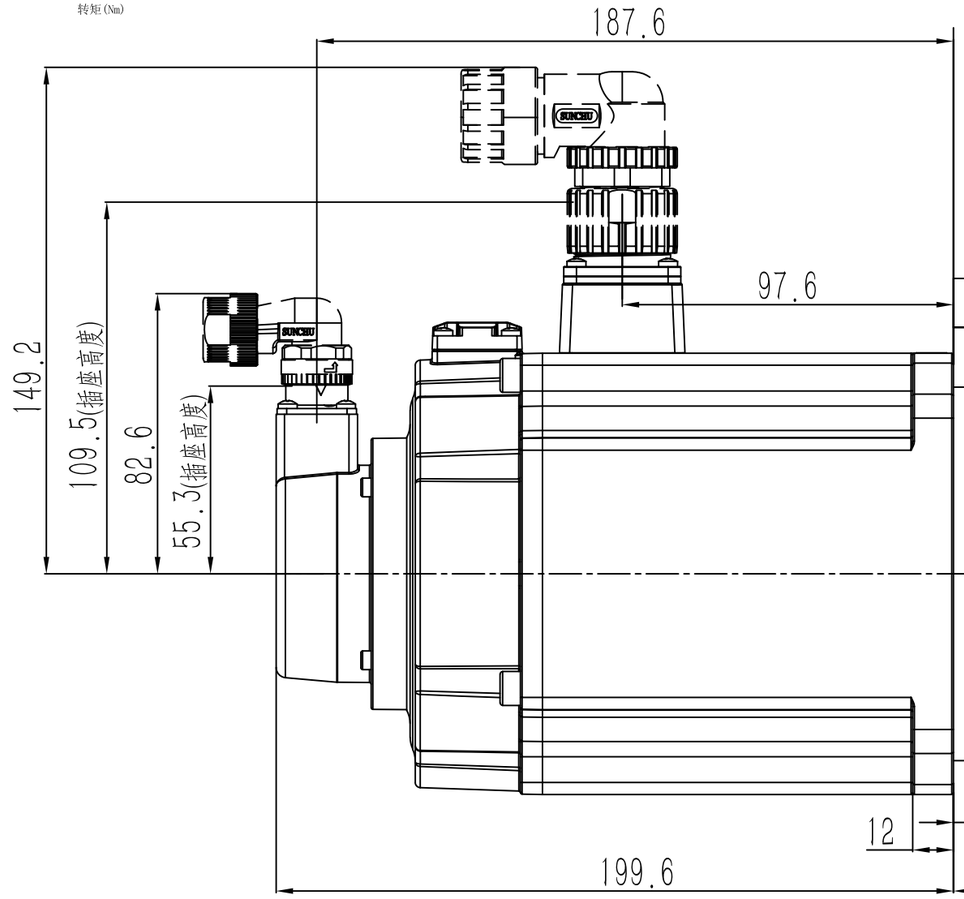

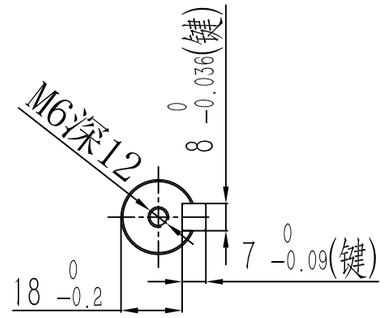

零件代号
借(通)用件登记
描图
描校
旧底图总号
底图总号
签字
日期

动力连接器定义

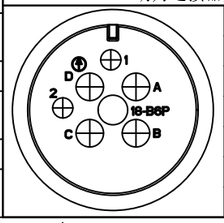

A	U
B	V
C	W
D	PE
1	制动器
2	端子

信号连接器定义

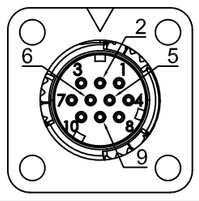

1	DATA+
2	DATA-
6	BAT+
5	BAT-
4	+5V
9	0V
10	FG

SERVOTRONIX always in motion™

阶段标记	重量	比例	材质
A			名称: 高创旋转伺服电机
第一角法			料号
共1张 第1张	版本 A0		规格